TOMEI
The Engine Specialist

TECHNICAL TRAX ADVANCE

適合表

PRODUCTS APPLICATION

NISSAN

1.5WAY		2WAY		KIT CONTENTS	
TYPE	PART No.	TYPE	PART No.		
AXA15	TC101B-NSAX1	AXA20	TC101A-NSAX2	専用オイル 2L	2L of High Grade Differential Oil
CXA15	TC101B-NSCX1	CXA20	TC101A-NSCX2	ガスケット×1	Gasket×1
EXA15	TC101B-NSEX1	EXA20	TC101A-NSEX2	ベアリング×2	Bearings×2
EA15	TC101B-NSEA1	EA20	TC101A-NSEA2	オイルシール×2	Oil Seal×2
IA15	TC101B-NSIA1	IA20	TC101A-NSIA2		
HA15	TC101B-NSHA1	HA20	TC101A-NSHA2	専用オイル 2L	2Litres of High Grade Differential Oil
HXA15	TC101B-NSHX1	HXA20	TC101A-NSHX2		

TOYOTA/SCION

1.5WAY		2WAY		KIT CONTENTS	
TYPE	PART No.	TYPE	PART No.		
TAA15	TC101B-TYTA1	TAA20	TC101A-TYTA2	専用オイル 2L	2Litres of High Grade Differential Oil
TXA15	TC101B-TYTX1	TXA20	TC101A-TYTX2		
TGA15	TC101B-TYTG1	TGA20	TC101A-TYTG2		
		TB20	TC101A-TYTB2		
TC15	TC101B-TYTC1	TC20	TC101A-TYTC2		
TD15	TC101B-TYTD1	TD20	TC101A-TYTD2		
TE15	TC101B-TYTE1	TE20	TC101A-TYTE2		

MAZDA

1.5WAY		2WAY		KIT CONTENTS	
TYPE	PART No.	TYPE	PART No.		
ZCA15	TC101B-MZZC1	ZCA20	TC101A-MZZC2	専用オイル 2L	2Litres of High Grade Differential Oil
ZDA15	TC101B-MZZD1	ZDA20	TC101A-MZZD2		
ZA15	TC101B-MZZA1	ZA20	TC101A-MZZA2		
ZB15	TC101B-MZZB1	ZB20	TC101A-MZZB2		
ZE15	TC101B-MZZE1	ZE20	TC101A-MZZE2		

SUBARU

1.5WAY		2WAY		KIT CONTENTS	
TYPE	PART No.	TYPE	PART No.		
TGA15	TC101B-TYTG1	TGA20	TC101A-TYTG2	専用オイル 2L	2L of High Grade Differential Oil

HONDA

1.5WAY		2WAY		KIT CONTENTS	
TYPE	PART No.	TYPE	PART No.		
BA15	TC101B-HNBA1	BA20	TC101A-HNBA2	専用オイル 2L	2L of High Grade Differential Oil

HYUNDAI

1.5WAY		2WAY		KIT CONTENTS	
TYPE	PART No.	TYPE	PART No.		
KAA15	TC101B-HYKA1	KAA20	TC101A-HYKA2	専用オイル 2L	2L of High Grade Differential Oil

SPEC.

NISSAN

タイプ TYPE	PCD	ディスク外径 Disk Diameter	ディスク数（内歯） Disk (in Teeth)	ディスク数（外歯） Disk (Ex Teeth)	ディスク厚 Thickness	スプリング数 Spring	リングギアボルト（数） No.&Size of Ring Gear Bolts	セレーション歯数 No. of Teeth	フランジ内径 Inner Flange Dia	出荷時イニシャルトルク Initial Torque (kg･m)	プレッシャリングカム角度 Pressure Ring Cam Angle
AXA15	150	106	8	8	1.7	2	M12(10)	29T	32	16.5-18.5	60×45
AXA20											60×60
CXA15	150	106	10	10	1.7	2	M13(10)	29T	32	16.5-18.5	60×45
CXA20											60×60
EXA15	150	106	10	10	1.7	2	M13(10)	30T	32	16.5-18.5	60×45
EXA20											60×60
EA15	150	106	10	10	1.7	2	M13(10)	30T	32	16.5-18.5	60×45
EA20											60×60
IA15	150	106	8	8	1.7	2	M12(10)	29T	32	16.5-18.5	60×45
IA20											60×60
HA15	150	106	12	12	1.7	2	M13(10)	31T	32	16.5-18.5	60×45
HA20											60×60
HXA15	150	106	12	12	1.7	2	M13(10)	31T	32	16.5-18.5	60×45
HXA20											60×60
F20	135	93	6	6	1.7	4	M11(8)	27T	30	5.5-8.0	50×50

TOYOTA/SCION

タイプ TYPE	PCD	ディスク外径 Disk Diameter	ディスク数（内歯） Disk (in Teeth)	ディスク数（外歯） Disk (Ex Teeth)	ディスク厚 Thickness	スプリング数 Spring	リングギアボルト（数） No.&Size of Ring Gear Bolts	セレーション歯数 No. of Teeth	フランジ内径 Inner Flange Dia	出荷時イニシャルトルク Initial Torque (kg･m)	プレッシャリングカム角度 Pressure Ring Cam Angle
TAA15	160	106	8	8	1.7	2	M11(10)	30T	35	16.5-18.5	60×45
TAA20											60×60
TXA15	160	106	8	8	1.7	2	M11(10)	30T	35	16.5-18.5	60×45
TXA20											60×60
TGA15	160	106	8	8	1.7	2	M11(10)	30T	35	16.5-18.5	60×45
TGA20											60×60
TB20	150	106	4	4	1.7	4	M11(10)	30T	35	12.0-14.0	60×60
TC15	160	106	10	8	1.7	2	Φ12(12)	35T	38	11.0～13.0	45×20
TC20											60×60
TD15	125	85	6	6	1.6	2	φ11.3(8)	23T	30	5.5-6.0	50×20
TD20											45×45
TE15	125	85	6	6	1.6	2	φ11.3(8)	23T	30.1	5.5-6.0	50×20
TE20		85	6	6	1.6	2	φ11.3(8)	23T	30.1	5.5-6.0	45×45

MAZDA

タイプ TYPE	PCD	ディスク外径 Disk Diameter	ディスク数（内歯） Disk (in Teeth)	ディスク数（外歯） Disk (Ex Teeth)	ディスク厚 Thickness	スプリング数 Spring	リングギアボルト（数） No.&Size of Ring Gear Bolts	セレーション歯数 No. of Teeth	フランジ内径 Inner Flange Dia	出荷時イニシャルトルク Initial Torque (kg･m)	プレッシャリングカム角度 Pressure Ring Cam Angle
ZCA15	160	106	6	6	1.7	4	M10(10)	30T	33.5	15.0-18.0	60×45
ZCA20											60×60
ZDA15	160	106	6	6	1.7	4	M10(10)	30T	33.5	15.0-18.0	60×45
ZDA20											60×60
ZA15	114	81	6	6	1.6	2	M10(8)	24T	26	4.0-5.0	50×20
ZA20											50×50
ZB15	134	93	6	6	1.7	2	M10(10)	26T	28	6.0-8.0	45×20
ZB20											45×45
ZE15	134	93	6	6	1.7	2	M10.3(10)	28T	29.4	6.0-8.0	45×20
ZE20											45×45

SUBARU

タイプ	PCD	ディスク外径	ディスク数（内歯）	ディスク数（外歯）	ディスク厚	スプリング数	リングギアボルト（数）	セレーション歯数	フランジ内径	出荷時イニシャルトルク	プレッシャリングカム角度
TYPE		Disk Diameter	Disk (in Teeth)	Disk (Ex Teeth)	Thickness	Spring	No.&Size of Ring Gear Bolts	No. of Teeth	Inner Flange Dia	Initial Torque (kg･m)	Pressure Ring Cam Angle
TGA15	160	106	8	8	1.7	2	M11(10)	30T	35	16.5-18.5	60×45
TGA20											60×60

HONDA

タイプ	PCD	ディスク外径	ディスク数（内歯）	ディスク数（外歯）	ディスク厚	スプリング数	リングギアボルト（数）	セレーション歯数	フランジ内径	出荷時イニシャルトルク	プレッシャリングカム角度
TYPE		Disk Diameter	Disk (in Teeth)	Disk (Ex Teeth)	Thickness	Spring	No.&Size of Ring Gear Bolts	No. of Teeth	Inner Flange Dia	Initial Torque (kg･m)	Pressure Ring Cam Angle
BA15	134	93	6	6	1.7	2	M10.3(10)	28T	29.4	6.0-8.0	45×20
BA20											45×45

HYUNDAI

タイプ	PCD	ディスク外径	ディスク数（内歯）	ディスク数（外歯）	ディスク厚	スプリング数	リングギアボルト（数）	セレーション歯数	フランジ内径	出荷時イニシャルトルク	プレッシャリングカム角度
TYPE		Disk Diameter	Disk (in Teeth)	Disk (Ex Teeth)	Thickness	Spring	No.&Size of Ring Gear Bolts	No. of Teeth	Inner Flange Dia	Initial Torque (kg･m)	Pressure Ring Cam Angle
KAA15	150	106	6	4	1.7	4	Φ12.3(10)	28T	32.5	11.0-13.0	60×45
KAA20											60×60

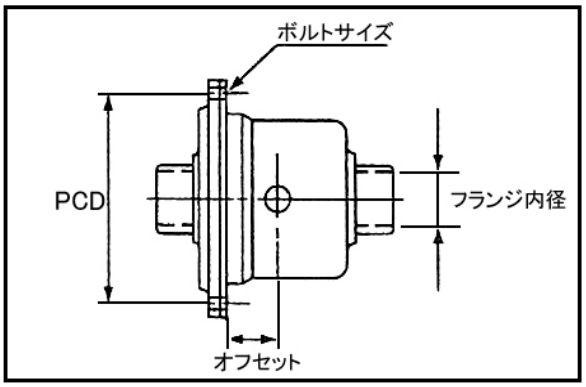

NISSAN

型式 MODEL	ｴﾝｼﾞﾝ ENGINE TYPE	ｸﾞﾚｰﾄﾞ GRADE	年式 YEAR	ﾐｯｼｮﾝ TRANS	標準デフ DIFF	適合 MODEL	備考 NOTES
スカイライン SKYLINE							
HR32	RB20E	GTE	89.05～93.08	MT/AT	ｵｰﾌﾟﾝ OPEN	IA	
					ﾋﾞｽｶｽ VISCUS	AXA	
HR32	RB20DE	GTS	89.05～93.08	MT/AT	ｵｰﾌﾟﾝ OPEN	IA	
					ﾋﾞｽｶｽ VISCUS	AXA	
HCR32	RB20DET	GTS-t	89.05～93.08	MT/AT	ﾋﾞｽｶｽ VISCUS	CXA	
HNR32	RB20DET	GTS4	89.05～93.08	MT/AT	ﾋﾞｽｶｽ VISCUS	EXA	
ER32	RB25DE	GTS25	91.08～93.08	MT	ﾋﾞｽｶｽ VISCUS	AXA	
				AT	ﾋﾞｽｶｽ VISCUS	AXA	
				MT/AT	ｵｰﾌﾟﾝ OPEN	IA	
BNR32	RB26DETT	GT-R前期	89.08～93.01	MT	機械式 MECHANICAL	EA	
		GT-R後期	93.02～	MT	機械式 MECHANICAL	EA	交換部品 Exchange Side frange (38220-05U10, 38220-05U11×１)
HR33	RB20E	GTS	93.08～96.12	MT/AT	ｵｰﾌﾟﾝ OPEN	IA	
					ﾋﾞｽｶｽ VISCUS	AXA	
			96.12～98.05	MT/AT	ｵｰﾌﾟﾝ OPEN	IA	
					ﾋﾞｽｶｽ VISCUS	EXA	
ER33	RB25DE	GTS25 (2ﾄﾞｱ)	93.08～94.04	MT	ｵｰﾌﾟﾝ OPEN	IA	
					ﾋﾞｽｶｽ VISCUS	AXA	
			94.04～96.01	MT	ｵｰﾌﾟﾝ OPEN	IA	
					ﾋﾞｽｶｽ VISCUS	AXA	
			93.08～96.01	AT	ｵｰﾌﾟﾝ OPEN	IA	
					ﾋﾞｽｶｽ VISCUS	AXA	
		GTS25 (4ﾄﾞｱ)	93.08～96.01	MT/AT	ｵｰﾌﾟﾝ OPEN	IA	
					ﾋﾞｽｶｽ VISCUS	AXA	
		GTS25 (ALL)	96.01～96.12	MT/AT	ｵｰﾌﾟﾝ OPEN	IA	
					ﾋﾞｽｶｽ VISCUS	AXA	
			96.12～98.05	MT/AT	ｵｰﾌﾟﾝ OPEN	IA	
					ﾋﾞｽｶｽ VISCUS	EXA	
ENR33	RB25DE	GTS4	93.08～96.12	MT/AT	ﾋﾞｽｶｽ VISCUS	CXA	
			96.12～98.05	MT/AT	ﾋﾞｽｶｽ VISCUS	EXA	
ECR33	RB25DET	GTS25t	93.08～98.05	MT/AT	ﾋﾞｽｶｽ VISCUS	CXA	ｱｸﾃｨﾌﾞLSD車不可 Incompatible Active LSD
BCNR33	RB26DETT	GT-R	95.01～	MT	ﾋﾞｽｶｽ VISCUS	EA	ｱｸﾃｨﾌﾞLSD車不可 Incompatible Active LSD 交換部品 Exchange Side frange (38220-05U10, 38220-05U11 ×1)
HR34	RB20DE	GT	98.05～	MT/AT	ｵｰﾌﾟﾝ OPEN	EA	
					ﾋﾞｽｶｽ VISCUS	EXA	
ER34	RB25DE	25GT	98.05～	MT/AT	ｵｰﾌﾟﾝ OPEN	EA	
					ﾋﾞｽｶｽ VISCUS	EXA	
ER34	RB25DET	25GT TURBO	98.05～99.08	MT/AT	ﾋﾞｽｶｽ VISCUS	EXA	
			99.08～	MT	ﾍﾘｶﾙ HELICAL	EA	
				AT	ﾋﾞｽｶｽ VISCUS	EXA	
ENR34	RB25DE	25GT FOUR	98.05～	MT/AT	ﾋﾞｽｶｽ VISCUS	EXA	
BNR34	RB26DETT	GT-R	99.01～	MT	ﾋﾞｽｶｽ VISCUS	EA	ｱｸﾃｨﾌﾞLSD車不可 Incompatible Active LSD 交換部品 Exchange Side frange (38220-05U10, 38220-05U11 ×1)
V35	VQ35DE		03.01～	6MT	ﾋﾞｽｶｽ VISCUS	HA	
			04.11～	CVT	ﾋﾞｽｶｽ VISCUS	HA	
	VQ25DD		01.06～	6MT	ﾋﾞｽｶｽ VISCUS	HA	
シルビア SILVIA							
S13	CA18DE	Q's	88.04～90.12	MT/AT	ｵｰﾌﾟﾝ OPEN	IA	R200 (ABS)
					ｵｰﾌﾟﾝ OPEN	F	R180 (Not ABS)
					ﾋﾞｽｶｽ VISCUS	AXA	
	CA18DET	K's	88.04～90.12	MT/AT	ﾋﾞｽｶｽ VISCUS	AXA	
PS13	SR20DE	Q's	91.01～93.10	MT/AT	ｵｰﾌﾟﾝ OPEN	IA	R200 (ABS)
					ｵｰﾌﾟﾝ OPEN	F	R180 (Not ABS)
					ﾋﾞｽｶｽ VISCUS	AXA	
	SR20DET	K's	91.01～93.10	MT/AT	ﾋﾞｽｶｽ VISCUS	AXA	
S14	SR20DE	Q's	93.10～96.12	MT/AT	ｵｰﾌﾟﾝ OPEN	IA	R200 (ABS)
					ｵｰﾌﾟﾝ OPEN	F	R180 (Not ABS)
					ﾋﾞｽｶｽ VISCUS	AXA	
			96.12～99.01	MT/AT	ｵｰﾌﾟﾝ OPEN	IA	R200 (ABS)
					ｵｰﾌﾟﾝ OPEN	F	R180 (Not ABS)
					ﾋﾞｽｶｽ VISCUS	EXA	
	SR20DET	K's	93.10～96.12	MT	ﾋﾞｽｶｽ VISCUS	CXA	
				AT	ﾋﾞｽｶｽ VISCUS	AXA	
			96.12～99.01	MT	ﾋﾞｽｶｽ VISCUS	EXA	
				AT	ﾋﾞｽｶｽ VISCUS	CXA	

NISSAN

型式 MODEL	ｴﾝｼﾞﾝ ENGINE TYPE	ｸﾞﾚｰﾄﾞ GRADE	年式 YEAR	ﾐｯｼｮﾝ TRANS	標準デフ DIFF	適合 MODEL	備考 NOTES
シルビア SILVIA							
S15	SR20DE	SPEC S	99.01～	MT/AT	ｵｰﾌﾟﾝ OPEN	EA	
					ﾍﾘｶﾙ HELICAL	EA	
					ﾋﾞｽｶｽ VISCUS	EXA	
	SR20DET	SPEC R	99.01～	MT	ﾍﾘｶﾙ HELICAL	EA	
				AT	ﾋﾞｽｶｽ VISCUS	EXA	
１８０ＳＸ							
RS13	CA18DET	TYPE Ⅰ,Ⅱ	88.04～91.01	MT/AT	ﾋﾞｽｶｽ VISCUS	AXA	
RPS13	SR20DE	TYPE S	96.08～96.12	MT/AT	ｵｰﾌﾟﾝ OPEN	IA	
					ﾋﾞｽｶｽ VISCUS	AXA	
			96.12～98.12	MT/AT	ｵｰﾌﾟﾝ OPEN	IA	
					ﾋﾞｽｶｽ VISCUS	EXA	
	SR20DET	TYPE X,R	91.01～96.12	MT/AT	ﾋﾞｽｶｽ VISCUS	AXA	
			96.12～98.12	MT/AT	ﾋﾞｽｶｽ VISCUS	CXA	
２４０ＳＸ							
S13	KA24DE	LE/SE (US MODEL)	89.01～90.12	MT/AT	ｵｰﾌﾟﾝ OPEN	IA	
					ﾋﾞｽｶｽ VISCUS	AXA	
PS13	KA24DE	LE/SE (US MODEL)	91.01～94.12	MT/AT	ｵｰﾌﾟﾝ OPEN	IA	
					ﾋﾞｽｶｽ VISCUS	AXA	
S14	KA24DE	LE/SE (US MODEL)	95.10～96.12	MT/AT	ｵｰﾌﾟﾝ OPEN	IA	
					ﾋﾞｽｶｽ VISCUS	AXA	
			97.01～98.12	MT/AT	ｵｰﾌﾟﾝ OPEN	IA	
					ﾋﾞｽｶｽ VISCUS	EXA	
セフィーロ CEFIRO							
A31	RB20E		88.07～94.07	MT/AT	ｵｰﾌﾟﾝ OPEN	IA	R200 (ABS)
					ｵｰﾌﾟﾝ OPEN	F	R180 (Not ABS)
					ﾋﾞｽｶｽ VISCUS	AXA	
	RB20DE		88.07～94.07	MT/AT	ｵｰﾌﾟﾝ OPEN	IA	
					ﾋﾞｽｶｽ VISCUS	AXA	
	RB25DE		88.07～94.07	AT	ｵｰﾌﾟﾝ OPEN	IA	
					ﾋﾞｽｶｽ VISCUS	AXA	
	RB20DET	ﾀｰﾎﾞ TURBO	88.07～94.07	MT/AT	ﾋﾞｽｶｽ VISCUS	AXA	
NA31	RB20DET	4WD	88.07～94.07	AT	ﾋﾞｽｶｽ VISCUS	CXA	
フェアレディZ FAIRLADY Z							
Z32	VG30DE	NA	89.07～98.10	MT/AT	ﾋﾞｽｶｽ VISCUS	CXA	
Z33	VQ35DE		02.07～	MT	ﾋﾞｽｶｽ VISCUS	HA	
			03. ～08.		ｵｰﾌﾟﾝ OPEN	HXA	
Z34	VQ37VHR		08. ～	MT	ﾋﾞｽｶｽ VISCUS	HA	
セドリック CEDRIC/グロリア GLORIA							
Y32	VG30DE		91.06～95.06	AT	ﾋﾞｽｶｽ VISCUS	CXA	
	VG30DET		91.06～95.06	AT	ﾋﾞｽｶｽ VISCUS	EXA	
Y33	VQ30DE		95.06～99.06	AT	ｵｰﾌﾟﾝ OPEN	EA	
					ﾋﾞｽｶｽ VISCUS	EXA	
	VQ30DET		95.06～99.06	AT	ｵｰﾌﾟﾝ OPEN	EA	
					ﾋﾞｽｶｽ VISCUS	EXA	
シーマ CIMA							
FGY32	VG30DET			AT	ﾋﾞｽｶｽ VISCUS	EXA	
	VH41DE			AT			
F50	VK45DD		01.01～03.11	AT	ﾋﾞｽｶｽ VISCUS	HA	
	VK45DE		03.11～	AT			
ローレル LAUREL							
HC33	RB20E		88.12～93.01	MT	ｵｰﾌﾟﾝ OPEN	IA	R200 (ABS)
						F	R180 (Not ABS)
			88.12～93.01	AT	ｵｰﾌﾟﾝ OPEN	IA	R200 (ABS)
						F	R180 (Not ABS)
HC33	RB20DE		88.12～93.01	MT/AT	ﾋﾞｽｶｽ VISCUS	AXA	
HCC33	RB20DET	ﾀｰﾎﾞ TURBO	88.12～93.01	MT/AT	ﾋﾞｽｶｽ VISCUS	AXA	
HC34	RB20E		93.01～96.12	AT	ｵｰﾌﾟﾝ OPEN	IA	R200 (ABS)
						F	R180 (Not ABS)
					ﾋﾞｽｶｽ VISCUS	AXA	
			96.12～97.06	AT	ｵｰﾌﾟﾝ OPEN	IA	R200 (ABS)
						F	R180 (Not ABS)
					ﾋﾞｽｶｽ VISCUS	EXA	
HC34	RB20DE		93.01～94.09	AT	ﾋﾞｽｶｽ VISCUS	AXA	

NISSAN

型式 MODEL	ｴﾝｼﾞﾝ ENGINE TYPE	ｸﾞﾚｰﾄﾞ GRADE	年式 YEAR	ﾐｯｼｮﾝ TRANS	標準デフ DIFF	適合 MODEL	備考 NOTES
ローレル LAUREL							
GC34	RB25DE		93.01～96.05	AT	ｵｰﾌﾟﾝ OPEN	IA	
					ﾋﾞｽｶｽ VISCUS	AXA	
			96.05～96.12	AT	ｵｰﾌﾟﾝ OPEN	IA	
					ﾋﾞｽｶｽ VISCUS	AXA	
			96.12～97.06	AT	ｵｰﾌﾟﾝ OPEN	IA	
					ﾋﾞｽｶｽ VISCUS	EXA	
GC34	RB25DET	ﾀｰﾎﾞ TURBO	94.01～96.12	AT	ﾋﾞｽｶｽ VISCUS	CXA	
			96.12～97.06	AT	ﾋﾞｽｶｽ VISCUS	EXA	
SC34	RD28		93.01～96.12	MT/AT	ｵｰﾌﾟﾝ OPEN	IA	
					ﾋﾞｽｶｽ VISCUS	AXA	
			96.12～97.06	MT/AT	ｵｰﾌﾟﾝ OPEN	IA	
					ﾋﾞｽｶｽ VISCUS	EXA	
GNC34	RB25DE	4WD	94.09～96.12	AT	ﾋﾞｽｶｽ VISCUS	CXA	
			96.12～97.06	AT	ﾋﾞｽｶｽ VISCUS	EXA	
HC35	RB20DE		97.06～	AT	ｵｰﾌﾟﾝ OPEN	EA	
GC35	RB25DE		97.06～	AT	ﾋﾞｽｶｽ VISCUS	EXA	
GC35	RB25DET	ﾀｰﾎﾞ TURBO	97.06～	AT	ｵｰﾌﾟﾝ OPEN	EA	
					ﾋﾞｽｶｽ VISCUS	EXA	
SC35	RD28		97.06～	AT	ｵｰﾌﾟﾝ OPEN	EA	
					ﾋﾞｽｶｽ VISCUS	EXA	
GNC35	RB25DE	4WD	97.06～	AT	ｵｰﾌﾟﾝ OPEN	EA	
					ﾋﾞｽｶｽ VISCUS	EXA	
ステージア STAGEA							
M35	VQ25DD		01.10～	AT	ﾋﾞｽｶｽ VISCUS	HA	5速AT 5-speed transmission (AT)
	VQ35DE		03.06～		ﾋﾞｽｶｽ VISCUS	HA	5速AT 5-speed transmission (AT)

TOYOTA/SCION

86/FR-S							
ZN6	FA20		12.04～	MT	ﾄﾙｾﾝ TORSEN/ ｵｰﾌﾟﾝ OPEN	TGA	
レビン/トレノ LEVIN/TRUENO							
AE86	4A-GE	GT系前期 GT Early	83.05～85.10	MT	ｵｰﾌﾟﾝ OPEN	TE	
		GT系後期 GT Late	85.10～87.04	MT	ｵｰﾌﾟﾝ OPEN	TD	
マークⅡ/チェイサー/クレスタ MARK II/CHASER/CRESTA							
GX71	1G-GTE		84.08～88.08	MT/AT	ｵｰﾌﾟﾝ OPEN	TAA	
GX81	1G-GTE		88.08～92.10	MT/AT	ｵｰﾌﾟﾝ OPEN	TXA	
					LSD	TAA	
	1G-GZE		88.08～92.10	MT/AT	ｵｰﾌﾟﾝ OPEN	TXA	
JZX81	1JZ-GE		90.08～92.10	MT/AT	ｵｰﾌﾟﾝ OPEN	TXA	
	1JZ-GTE	ﾀｰﾎﾞ TURBO	90.08～92.10	MT/AT	ｵｰﾌﾟﾝ OPEN	TAA	
JZX90	1JZ-GE		92.10～96.08	AT	ｵｰﾌﾟﾝ OPEN	TFA	
	1JZ-GTE	ﾂｱﾗｰV TOURER V	92.10～96.08	MT/AT	ｵｰﾌﾟﾝ OPEN	TAA	
					ﾄﾙｾﾝ TORSEN	TXA	
JZX91	2JZ-GE		92.10～96.08	AT	ｵｰﾌﾟﾝ OPEN	TXA	
JZX100	1JZ-GE		96.09～	AT	ｵｰﾌﾟﾝ OPEN	TFA	
	1JZ-GE	ﾂｱﾗｰS TOURER S	96.09～97.08	AT	ｵｰﾌﾟﾝ OPEN	TXA	
			97.08～	AT	ｵｰﾌﾟﾝ OPEN	TAA	
JZX100	1JZ-GTE	ﾂｱﾗｰV TOURER V	96.09～	MT	ｵｰﾌﾟﾝ OPEN	TAA	
					ﾄﾙｾﾝ TORSEN	TXA	
			96.09～99.07	AT	ｵｰﾌﾟﾝ OPEN	TAA	
					ﾄﾙｾﾝ TORSEN	TXA	
			99.08～	AT	ｵｰﾌﾟﾝOPEN/ ﾄﾙｾﾝ TORSEN	TXA	
JZX101	2JZ-GE		96.09～97.08	AT	ｵｰﾌﾟﾝ OPEN	TXA	
			97.08～	AT	ｵｰﾌﾟﾝ OPEN	TAA	
JZX110	1JZ-GTE	ｸﾞﾗﾝﾃﾞｉR-V GRANDE iR-	00.10～	MT/AT	ｵｰﾌﾟﾝ OPEN	TAA	
					ｵｰﾌﾟﾝ TORSEN	TXA	
		ｸﾞﾗﾝﾃﾞG-tb GRANDE G-	00.10～	4AT	ｵｰﾌﾟﾝ OPEN	TAA	
マークX MARK X							
GRX120	4GR-FSE		04.11～	AT	ｵｰﾌﾟﾝ OPEN	TAA	
GRX121	3GR-FSE		04.11～	AT	ｵｰﾌﾟﾝ OPEN	TAA	

TOYOTA/SCION

スープラ SUPRA							
GA70	1G-GE		88.08～90.08	MT/AT	ｵｰﾌﾟﾝ OPEN	TXA	
			90.08～93.05	MT/AT	ｵｰﾌﾟﾝ OPEN	TAA	
					ﾄﾙｾﾝ TORSEN	TXA	
	1G-GTE		86.02～90.08	MT/AT	ｵｰﾌﾟﾝ OPEN	TXA	
			90.08～93.05	MT/AT	ｵｰﾌﾟﾝ OPEN	TAA	
					ﾄﾙｾﾝ TORSEN	TXA	
MA70	7M-GTE		86.02～90.08	MT/AT	ｵｰﾌﾟﾝ OPEN	TAA	
JZA70	1JZ-GTE		90.08～93.05	MT/AT	ｵｰﾌﾟﾝ OPEN	TAA	
					ﾄﾙｾﾝ TORSEN	TXA	
JZA80	2JZ-GE		93.05～96.05	MT/AT	ｵｰﾌﾟﾝ OPEN	TB	
					ﾄﾙｾﾝ TORSEN	TB	必要部品ｻｲﾄﾞｷﾞﾔｼｬﾌﾄ Exchange Side frange (41309-24020×2)
			96.06～	MT/AT	ｵｰﾌﾟﾝOPEN/ ﾄﾙｾﾝ TORSEN	TB	
	2JZ-GTE	RZ	93～98	6MT	ﾄﾙｾﾝ TORSEN	TC	
			93.05～96.05	AT	ｵｰﾌﾟﾝ/ﾄﾙｾﾝ OPEN/TORSEN	TB	必要部品 ﾄﾙｾﾝ付車はｻｲﾄﾞｷﾞﾔｼｬﾌﾄ Exchange Side frange (41309-24020 ×2) for Torsen LSD ※MT車不可 ※Incompatible MT
			96.06～	MT/AT	ｵｰﾌﾟﾝ/ﾄﾙｾﾝ OPEN/TORSEN	TB	6MT可 ｽﾌﾟﾗｲﾝ30 '6MT OK. ※Spline 30
ソアラ SOARER							
MZ20,21	7M-GTE		86.01～91.04	MT/AT	ｵｰﾌﾟﾝ OPEN	TAA	
GZ20	1G-GTE		86.01～88.07	MT/AT	ｵｰﾌﾟﾝ OPEN	TAA	
			88.07～91.04	MT	ｵｰﾌﾟﾝ OPEN	TXA	
					LSD	TAA	
				AT	ｵｰﾌﾟﾝ OPEN	TAA	
JZZ30	1JZ-GTE		91.06～96.08	MT/AT	ｵｰﾌﾟﾝ/ﾄﾙｾﾝ OPEN/TORSEN	TB	必要部品 ﾄﾙｾﾝ付車はｻｲﾄﾞｷﾞﾔｼｬﾌﾄ (41309-24020×2) Exchange Side frange(41309-24020×2) for Torsen LSD
			96.08～	MT/AT	ｵｰﾌﾟﾝ/ﾄﾙｾﾝ OPEN/TORSEN	TB	
JZZ31	2JZ-GE		91.06～96.08	MT/AT	ｵｰﾌﾟﾝ/ﾄﾙｾﾝ OPEN/TORSEN	TB	必要部品 ﾄﾙｾﾝ付車はｻｲﾄﾞｷﾞﾔｼｬﾌﾄ (41309-24020×2) Exchange Side frange(41309-24020×2) for Torsen LSD
			96.08～	MT/AT	ｵｰﾌﾟﾝ/ﾄﾙｾﾝ OPEN/TORSEN	TB	
UZZ31	1UZ-FE		91.06～96.08	MT/AT	ｵｰﾌﾟﾝ/ﾄﾙｾﾝ OPEN/TORSEN	TB	必要部品 ﾄﾙｾﾝ付車はｻｲﾄﾞｷﾞﾔｼｬﾌﾄ (41309-24020×2) Exchange Side frange(41309-24020×2) for Torsen LSD
			96.08～	MT/AT	ｵｰﾌﾟﾝ/ﾄﾙｾﾝ OPEN/TORSEN	TB	
アリスト ARISTO							
UZS143	1UZ-FE	4WD	92.10～97.08	AT	ﾄﾙｾﾝ TORSEN	TB	必要部品ｻｲﾄﾞｷﾞﾔｼｬﾌﾄ41309-24020×2 Exchange Side frange(41309-24020×2)
JZS147	2JZ-GE		91.10～97.08	AT	ｵｰﾌﾟﾝ OPEN	TB	
	2JZ-GTE		91.10～97.08	AT	ｵｰﾌﾟﾝ/ﾄﾙｾﾝ OPEN/TORSEN	TB	必要部品 ﾄﾙｾﾝ付車はｻｲﾄﾞｷﾞﾔｼｬﾌﾄ (41309-24020×2) Exchange Side frange(41309-24020×2) for Torsen LSD
JZS160	2JZ-GE		97.08～	AT	ｵｰﾌﾟﾝ/ﾄﾙｾﾝ OPEN/TORSEN	TB	
JZS161	2JZ-GTE		97.08～	AT	ｵｰﾌﾟﾝ/ﾄﾙｾﾝ OPEN/TORSEN	TB	

SUBARU

BRZ							
ZC6	FA20		12.03～	MT	ｵｰﾌﾟﾝ OPEN/ ﾄﾙｾﾝ TORSEN	TGA	

HONDA

S2000							
F20C/ F22C	AP1/AP2		JDM：1999.04 - 2009.08 USDM：2000-2009	MT	ﾄﾙｾﾝ TORSEN	BA	

MAZDA

型式 MODEL	ｴﾝｼﾞﾝ ENGINE TYPE	ｸﾞﾚｰﾄﾞ GRADE	年式 YEAR	ﾐｯｼｮﾝ TRANS	標準デフ DIFF	適合 MODEL	備考 NOTES
ＲＸ－７							
FC3S	13B	NA	85.09～91.10	MT/AT	ｵｰﾌﾟﾝ OPEN	ZB	
	13B	Turbo			ｵｰﾌﾟﾝ OPEN	ZCA	
					ﾋﾞｽｶｽ VISCUS	ZDA	
FD3S	13B-REW		91.11～	MT/AT	ﾄﾙｾﾝ TORSEN	ZCA	
ＲＸ－８							
LA-SE3P	13B-MSP		03.04～	MT/AT	ﾄﾙｾﾝ TORSEN	ZCA	
ロードスター ROADSTER							
NA6CE	B6		89.09～93.09	MT	ﾋﾞｽｶｽ VISCUS	ZA	必要部品 ｻｲﾄﾞｼｬﾌﾄ (T005-27-270B×2) ｻｰｸﾘｯﾌﾟ (F001-25-421A×2) Exchange Side frange(T005-27-270B×2) & Circlip(F001-25-421A×2)
				AT	ｵｰﾌﾟﾝ OPEN	ZA	
NA8C	BP-ZE		93.09～98.01	MT/AT	ｵｰﾌﾟﾝ OPEN/ ﾄﾙｾﾝ TORSEN	ZB	
NB8C	BP-ZE		98.01～	MT/AT	ｵｰﾌﾟﾝ OPEN/ ﾄﾙｾﾝ TORSEN	ZB	
	BP-VE		00.07～	MT/AT	ｵｰﾌﾟﾝ OPEN/ ﾄﾙｾﾝ TORSEN	ZB	
NB6C	B6		98.01～	MT/AT	ｵｰﾌﾟﾝ OPEN/ ﾄﾙｾﾝ TORSEN	ZB	
NCEC	LF-VE		JDM:2005.08-2012.07 USDM:2006-2012	MT/AT	ｵｰﾌﾟﾝ OPEN/ ﾄﾙｾﾝ TORSEN	ZE	

HYUNDAI

HYUNDAI GENESIS COUPE							
G4KF	G4KF (2.0TURBO)	200Turbo	2008.10-	MT/AT	ｵｰﾌﾟﾝ/ﾄﾙｾﾝ OPEN/TORSEN	KAA	
G6DA	G6DA (3.8NA) (3.8NA)	380GT					ﾘﾝｸﾞｷﾞﾔﾎﾞﾙﾄの交換が必要です。 The Ring Gear Bolts must be replaced. 530353C000×10

TOMEIUSA

13 Orchard Suite 107
Lake Forest, CA 92630 USA
TEL : +1-949-855-6577
FAX : +1-949-855-6525

http://www.tomeiusa.com

OPEN: Monday - Friday (National holidays and public holidays excluded).
10:00 - 19:00 PST